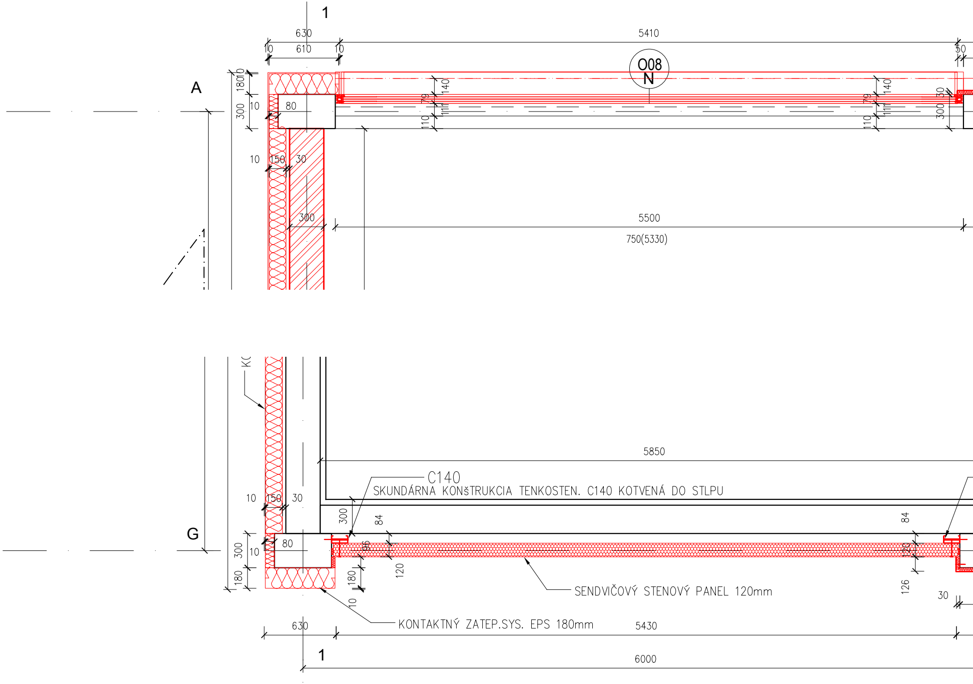
1
630
610
10
10
5410
50
O08
N
A
180
10
300
10
80
140
79
111
110
140
79
111
110
30
300
10
150
30
300
5500
750(5330)
KC
5850
C140
SKUNDÁRNA KONŠTRUKCIA TENKOSTEN. C140 KOTVENÁ DO STLPU
10
150
30
300
84
84
G
80
300
10
180
180
96
120
120
126
30
10
SENDVIČOVÝ STENOVÝ PANEL 120mm
KONTAKTNÝ ZATEP.SYS. EPS 180mm
630
5430
1
6000

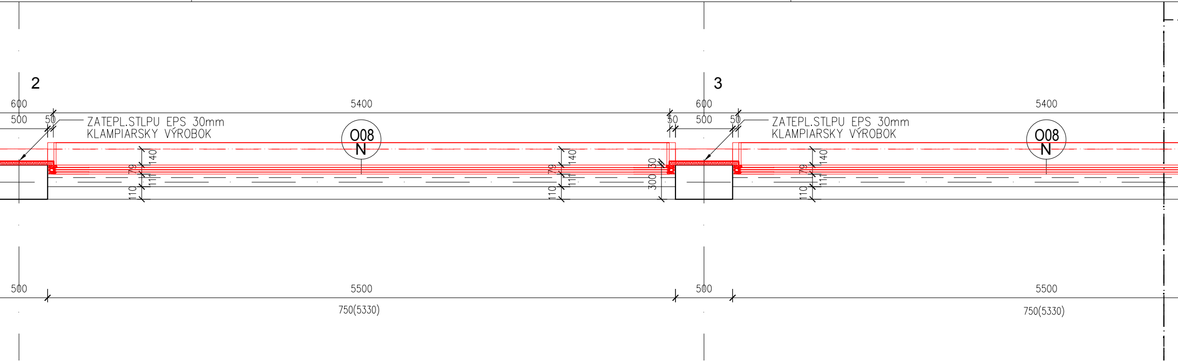
2
3
600
5400
500
50
ZATEPL.STLPU EPS 30mm
KLAMPIARSKY VÝROBOK
O08
N
140
79
111
110
30
300
5500
750(5330)

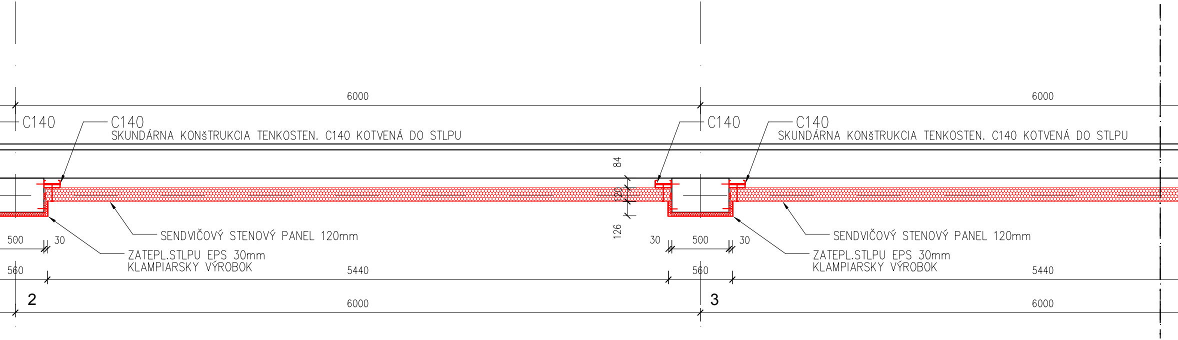
6000
C140
C140
SKUNDÁRNA KONšTRUKCIA TENKOSTEN. C140 KOTVENÁ DO STLPU
84
120
126
SENDVIČOVÝ STENOVÝ PANEL 120mm
ZATEPL.STLPU EPS 30mm
KLAMPIARSKY VÝROBOK
500
30
560
5440
2
3

REZ 1-1´

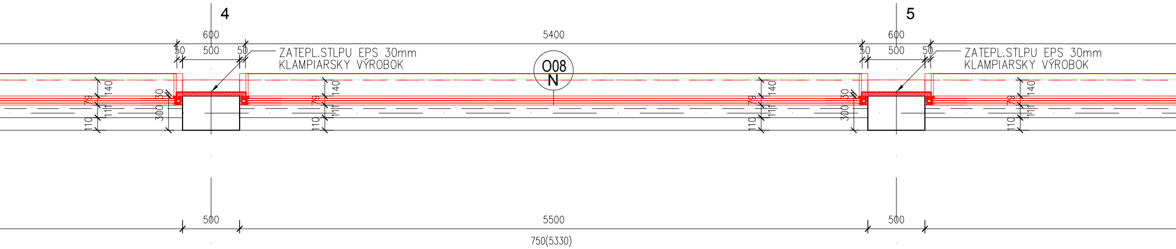
4
5
600
5400
600
50
500
50
50
500
50
ZATEPL.STLPU EPS 30mm
KLAMPIARSKY VÝROBOK
ZATEPL.STLPU EPS 30mm
KLAMPIARSKY VÝROBOK
O08
N
140
79
111
110
30
300
500
5500
500
750(5330)

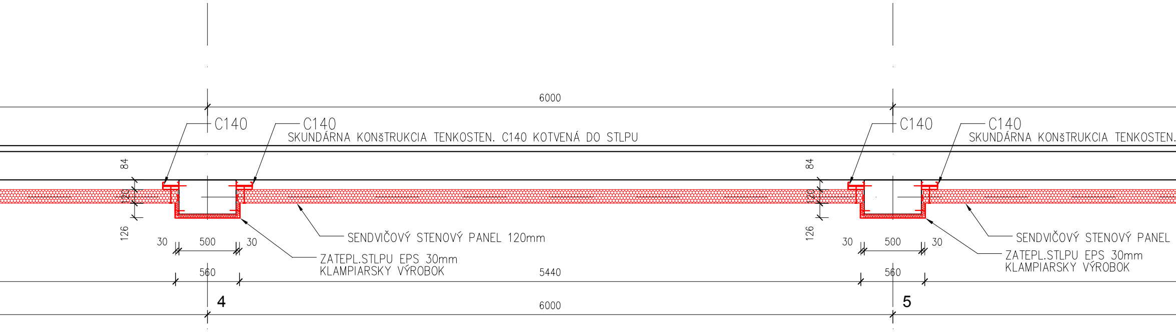
6000
C140
C140
SKUNDÁRNA KONšTRUKCIA TENKOSTEN. C140 KOTVENÁ DO STLPU
C140
C140
SKUNDÁRNA KONšTRUKCIA TENKOSTEN.
84
120
126
30
500
30
SENDVIČOVÝ STENOVÝ PANEL 120mm
SENDVIČOVÝ STENOVÝ PANEL
ZATEPL.STLPU EPS 30mm
KLAMPIARSKY VÝROBOK
ZATEPL.STLPU EPS 30mm
KLAMPIARSKY VÝROBOK
560
5440
560
4
5
6000

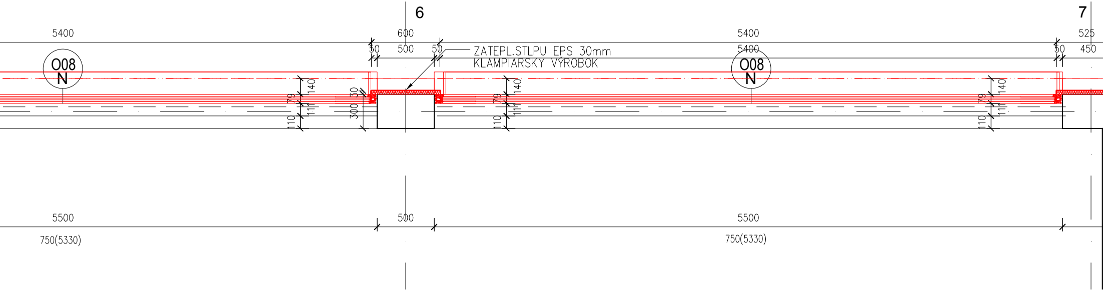
6
7
5400
600
5400
525
50
500
50
5400
50
450
ZATEPL.STLPU EPS 30mm
KLAMPIARSKY VÝROBOK
O08
N
O08
N
140
79
111
110
30
300
140
79
111
110
140
79
111
110
5500
500
5500
750(5330)
750(5330)

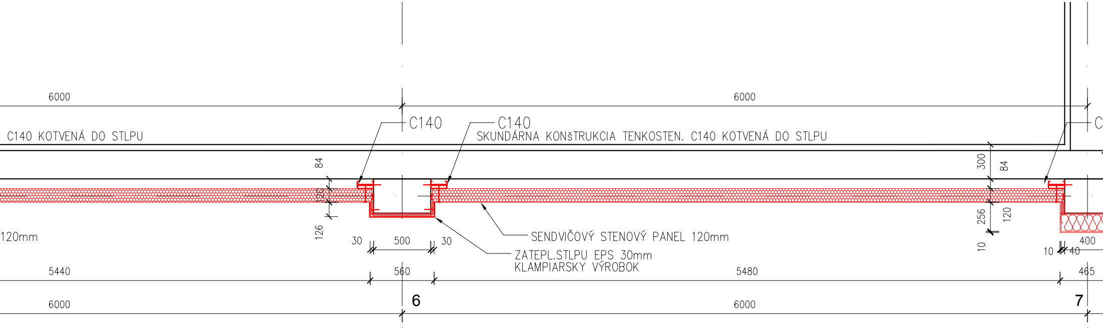
6000
6000
C140
C140
C
C140 KOTVENÁ DO STLPU
SKUNDÁRNA KONšTRUKCIA TENKOSTEN. C140 KOTVENÁ DO STLPU
84
120
126
300
84
256
120
10
30
500
30
120mm
SENDVIČOVÝ STENOVÝ PANEL 120mm
ZATEPL.STLPU EPS 30mm
KLAMPIARSKY VÝROBOK
10
40
400
5440
560
5480
465
6
7
6000
6000

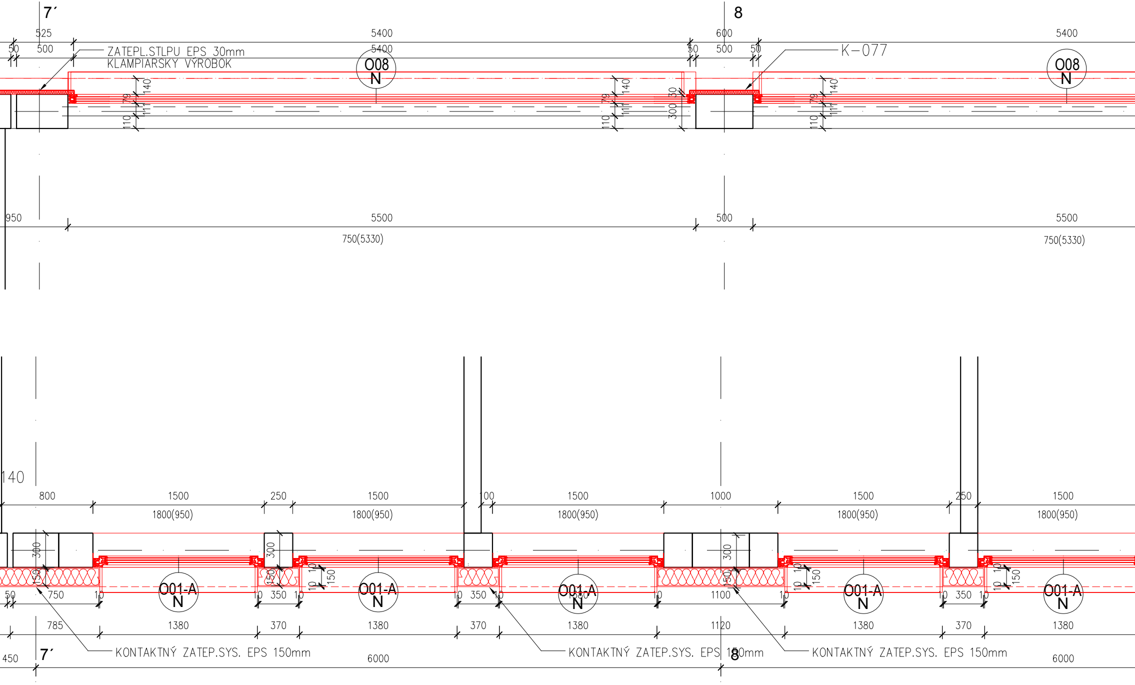
7´
8
525
5400
600
5400
50
500
5400
50
500
50
ZATEPL.STLPU EPS 30mm
KLAMPIARSKÝ VÝROBOK
K–077
O08
N
140
79
111
110
30
300
950
5500
500
5500
750(5330)
750(5330)
140
800
1500
250
1500
100
1500
1000
1500
250
1500
1800(950)
1800(950)
1800(950)
1800(950)
1800(950)
300
150
O01-A
N
750
10
350
1100
370
785
1380
1120
450
6000
6000
KONTAKTNÝ ZATEP.SYS. EPS 150mm
KONTAKTNÝ ZATEP.SYS. EPS 150mm
KONTAKTNÝ ZATEP.SYS. EPS 150mm

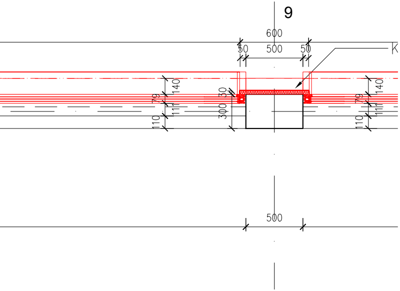
9
600
50
500
50
K
140
79
111
110
30
300
140
79
111
110
500

PÔDORYS 2NP – ČASŤ A/1–9

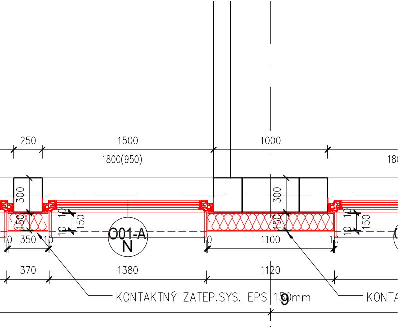
250
1500
1000
1800(950)
18
300
300
150
10
10
150
150
10
10
150
001-A
N
10
350
10
10
1100
10
370
1380
1120
KONTAKTNÝ ZATEP.SYS. EPS 150mm
KONTA
9

PÔDORYS 2NP – ČASŤ G/1–9

LEGENDA

EXISTUJÚCE KONŠTRUCKIE

═ EXISTUJÚCE NOSNÉ KONŠTRUCKIE

▨ EXISTUJÚCI STENOVÝ PANEL

NOVÝ STAV

▨ TEPELNÁ IZOLÁCIA

▨ STENOVÝ PANEL, HR.120mm

▨ YTONG, HR.300mm

▨ ŽELEZOBETÓN

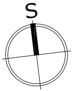

Autori návrhu: ING.ARCH. MIROSLAV MARKO, M.ARCH				SMF MARKO	
Spolupráca: Ing.arch. Zuzana Kováčová					
Zodp. projektant	Vypracoval/Kreslil	H.I.P.	Kontroloval		
Ing.arch.M.Marko	Ing.arch.Z.Kováčová	Ing.arch.M.Marko	Ing.arch.M.Marko	Stupeň PD:	DSP
Investor: McCarter, a.s. Bajkalská 1496/25, 821 01 Bratislava				Kraj:	Trnavský
				Okres:	Dunajská S.
Stavba: Zateplenie plniarne nealkoholických nápojov Budovateľská ul. 7, Dunajská Streda				Obec:	Dunajská S.
				Dátum	01/2019
				Počet formát.	11XA4
Stavebný objekt:				Mierka:	Por. č.v.
Časť: E.1 Architektonicko–stavebné riešenie				1:25	17
Výkres: Nový stav–Pôdorys 2NP A/1–9, G/1–9					